WIDOK Z BOKU
1:10

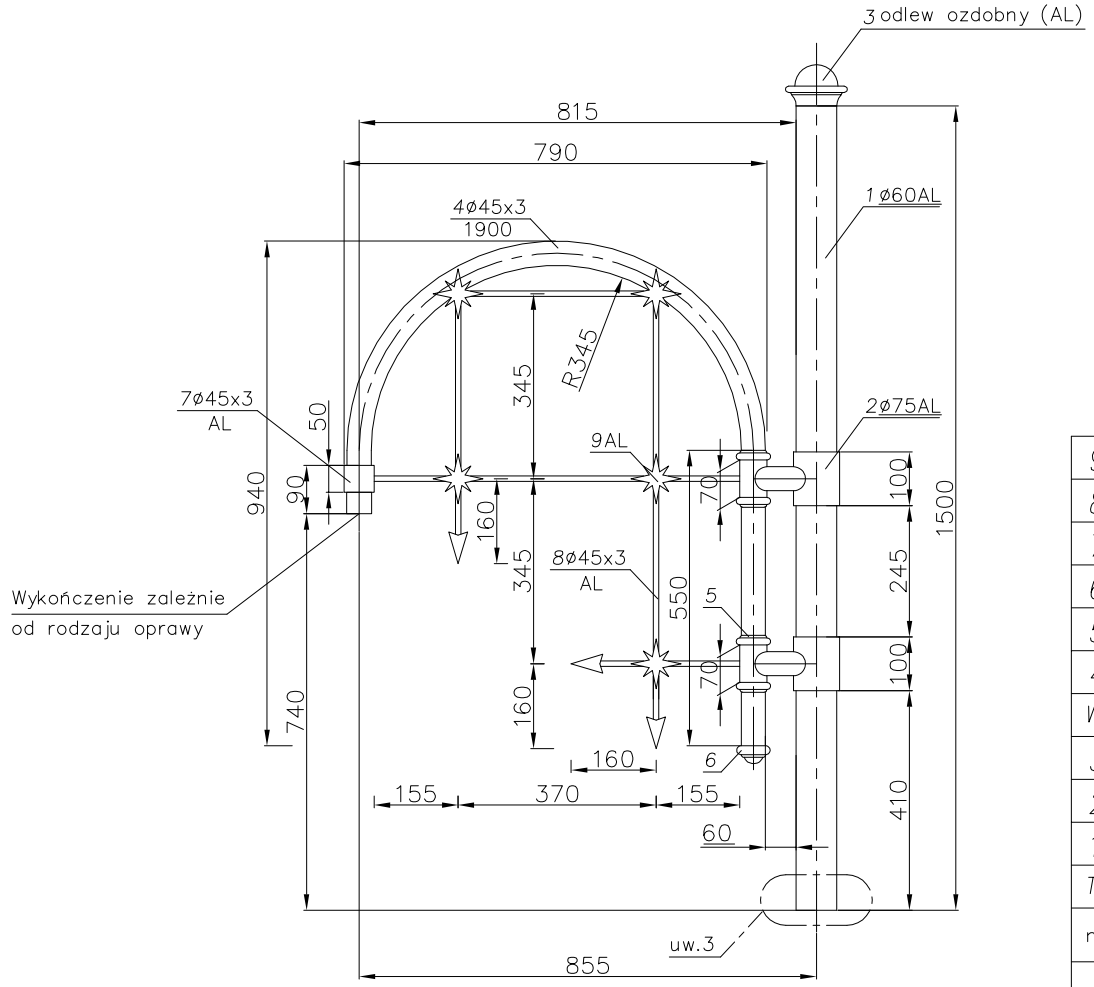

R64
1:25

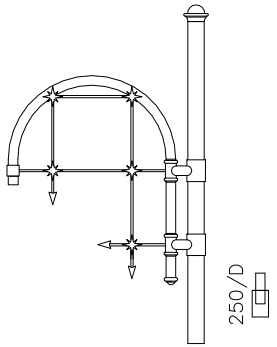

	R64
POLE NAWIEWU [m²]	0,16
OBJĘTOŚĆ [m³]	0,21
MASA [kg]	7,25

nr	nazwa/name	rys./norma	material	ilość quantity	jed. miar.	jedn. waga [kg]	całk. waga [kg]	uwagi notes
9	Element dekoracyjny Decorative element	–	ALUMINIUM	5	szt	~0,2	1,0	
8	Pręt aluminiowy ø10 Aluminium bar ø10	–	ALUMINIUM	2,4	mb	0,21	0,5	
7	Rura aluminiowa ø45x3 Aluminium pipe ø45x3	EN–573–3	AK11	0,05	mb	1,17	0,06	
6	Odlew aluminiowy Aluminium cast	–	ALUMINIUM	1	szt	~0,2	0,2	
5	Mocowanie ramienia Arm mounting	–	ALUMINIUM	2	szt	~0,2	0,4	
4	Rura aluminiowa ø45x3 Aluminium pipe ø45x3	EN–573–3	AK11	1,9	mb	1,17	2,22	
WYSIĘGNIK							MASA: 4,38 kg	
3	Odlew aluminiowy – zwieńczenie Cast aluminium – finial	–	ALUMINIUM	1	szt	~0,3	0,3	
2	Rura aluminiowa ø75x3 Aluminium pipe ø75x3	EN–573–3	AK11	0,1	mb	1,85	0,19	2 szt na model
1	Rura aluminiowa ø60x3 Aluminium pipe ø60x3	EN–573–3	AK11	1,5	mb	1,46	2,19	
TRZON							MASA: 2,87 kg	

Tolerancja wymiarów: +/– 20mm

	nazwisko	date	sign
projektował:	Art Metal		
rysował:	inż. S.Szpadzik	28.01.2005	
zatwierdził			

FIRMA PRODUKCYJNO-HANDLOWA
"ART-METAL" Sp.J.
Łapino 34 83-331 Przyjaźń

nazwa rysunku

R64 – WYMIARY GŁÓWNE

skala	wymiary	numer rysunku	ark./il.ark
1:10 1:25	297x420	R–64	1/1

UWAGI:

1. Wszystkie spoiny wykonać ⊿3.
2. Wszystkie spoiny po wykonaniu szlifować do uzyskania gładkości.
3. Mocowanie wykonac wg KATALOGU ZAMOCOWAŃ RAMION.

Ostatnia modyfikacja 28.12.2006